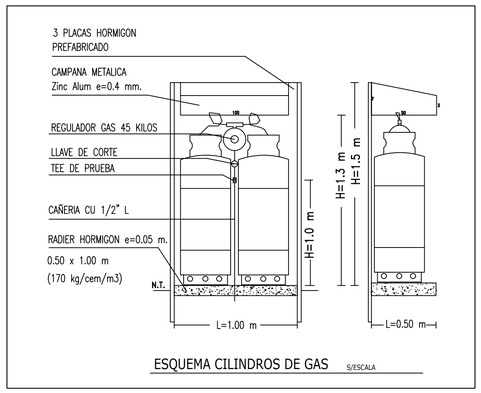

ESQUEMA CILINDROS DE GAS S/ESCALA

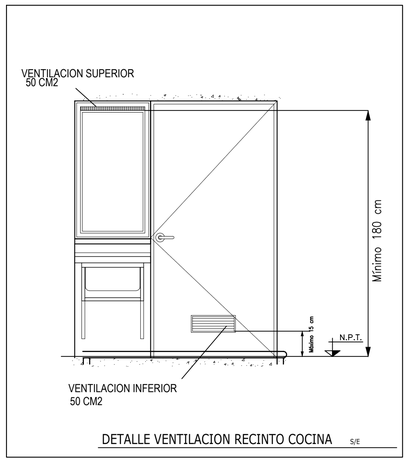

DETALLE VENTILACION RECINTO COCINA S/E

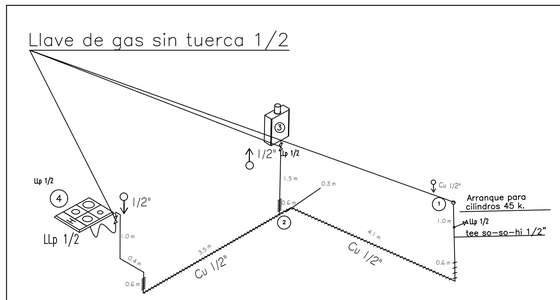

Cañería cu debe pasar a 50cm de tuberías eléctricas u otros servicios.

ISOMETRICO S/ESCALA

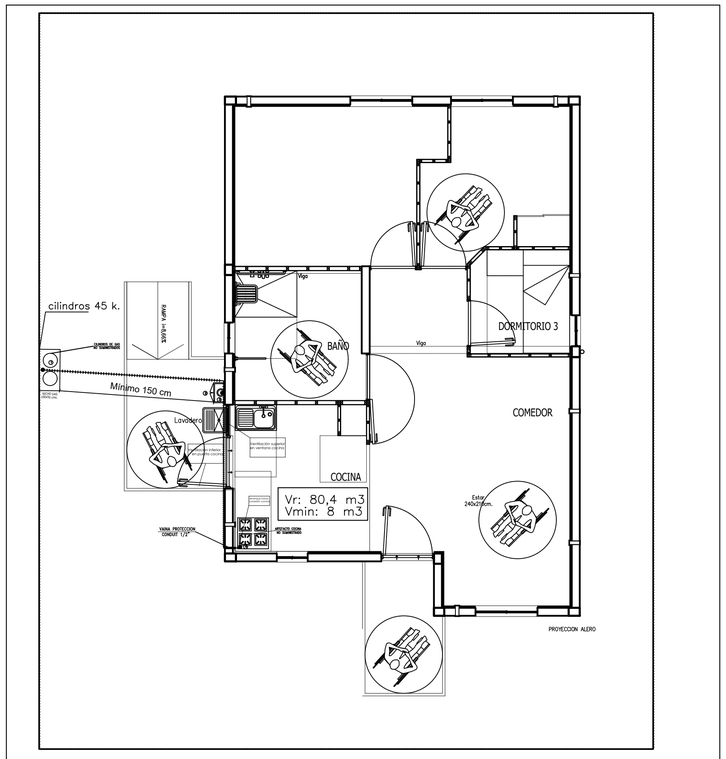

PLANTA 1° PISO S/E

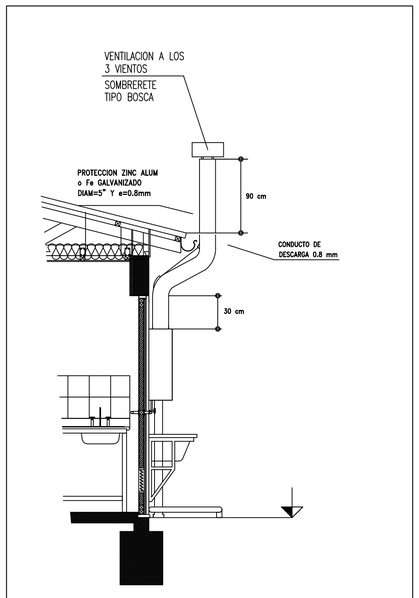

ESQUEMA VENTILACIÓN CALEFONT S/ESCALA

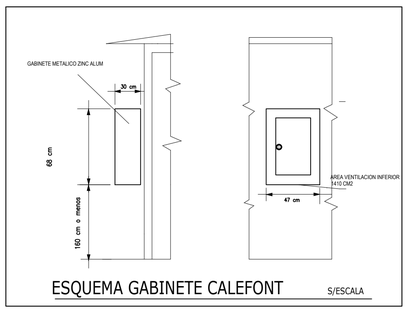

ESQUEMA GABINETE CALEFONT S/ESCALA

ALTURAS INSTALACION CALEFONT
SOLO SON REFERENCIALES
YA QUE LA NORMATIVA VIGENTE
NO RESTRINGE NI LIMITA SU ALTURA
DEBIENDO SOLO TENER
ACCESIBILIDAD GRADO 1
SEGUN ART. 77.1.3, 4 y 5 DS N°66

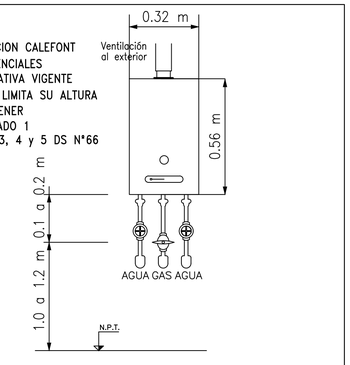

INSTALACION CALEFONT 10 L S/ESCALA

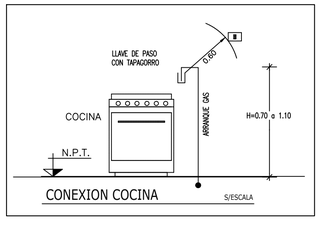

CONEXION COCINA S/ESCALA

"VALORIZACIÓN SINGULARIDADES CONDUCTO EVACUACIÓN DE GASES"

	DISTANCIAS (mm)						VALORES		VALORACION DISEÑO
Elementos a considerar	h'	h²	h*	largo	HV '	total	valoración	(-)	(+)	
Solución propuesta	765	153		156	220					
Ganancia de cota h	765	153			220	1138	+ 1		11.38	
Componentes del ducto de evacuación :										
Sombrerete:							- 0.30	0.30		
Codos :										
G= Mayor a 45° o menor o igual a 90°vertical ascendente							- 0,3	0.30		
B= Mayor que 45° y de hasta 90° vertical-horizontal							-2	2		
Tramos Rectos:										
largo + h1 + HV1 =	765			156	220	1141	- 0.5	0.571		
Puntaje total								3.171	11.38	+ 8.209

Se considera 1 punto por cada 100 mm.
Se considera -0.5 puntos por cada 1000 mm.

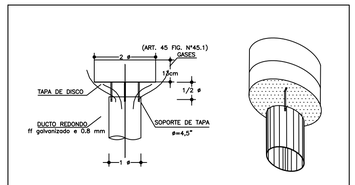

SOMBRETE TIPO BOSCA S/ESCALA



ESQUEMA VAINA PROTECTORA S/ESCALA

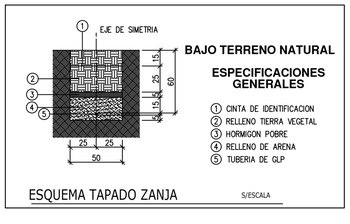

ESQUEMA TAPADO ZANJA S/ESCALA

Nota: El cobre es un material resistente a la corrosión. Este reacciona con el oxigeno (y no con el agua) la que a diferencia de otros oxidos, actua como una capa protectora.
Lo mencionado en el Art. 45.2.7 letra a) DS N°66, guarda relacion unica y exclusivamente a los materiales metálicos con aleaciones de acero, los cuales si sufren el proceso de oxidación corrosivo.

La ubicación de las cañerías y tuberías es solo referencial, y no garantiza su exacta ubicación y distancia.

EL DIAMETRO DE LAS TUBERIAS A UTILIZAR SE DEFINE UNICA Y EXCLUSIVAMENTE EN BASE A LA MEMORIA DE CALCULO RED INTERIOR SOLICITADA POR LA SEC AL MOMENTO DE DECLARAR, LA CUAL ANALIZA Y EVALUA LA CAIDA PRESION PERMITIDA DE ACUERDO AL TIPO DE GAS UTILIZADO SEGUN ART. 45.2.9 letra d), DS N°66. NO EXISTIENDO OTRA FORMULA O HERRAMIENTA PARA EVALUAR EL DIAMETRO DE LA CAÑERIA A UTILIZAR.

SOLO PARA USO DE CERTIFICADORA

CONSIDERA

POR VIVIENDA

- CUBIERTA METALICA
- BASE CONCRETO
- REGULADOR CILINDRO 45 KILOS

NOTA 1: CILINDROS Y ARRANQUE SIN CONECTAR

NOTA 2: NO SE CONSIDERA PROVISION ARTEFACTO COCINA NI CILINDROS DE GAS

POTENCIA INSTALADA

1 ARRANQUE COCINA 8,0 M. cal/h = 9,3 Kw
1 CALEFONT SPLENDID 15,0M. cal/h = 18,0 Kw.
TIRO NATURAL MASTER 10 LTS.
TOTAL INSTALADO 23,5 M. cal/h = 27,3 Kw

USO SOLDADURA FUERTE PLATA
CAÑERIA COBRE TIPO L

CAÑERIA A LA VISTA (ROJA)

CAÑERIA BAJO TIERRA (RECOCIDA)

ANTEPROYECTO INSTALACION INTERIOR DE G.L.P.
VIVIENDA MINUSVALIDO
PROYECTO POETA ARMANDO URIBE ARCE

DIRECCION : CALLE LUIS DIAZ CAMPOS 01901
SECTOR : BUIN
COMUNA : BUIN
REGION : METROPOLITANA

ESCALA: INDICADAS
LAMINA: 1 DE 1

PROPIETARIO: COMAVICOOP
RUT: 71.120.130-2
REPRESENTANTE LEGAL: MAURICIO DE LA BARRA PARADA
RUT: 9.372.840-8

CONSTRUCTORA: CONSTRUCTORA LOHERES LIMITADA
RUT: 76.023.267-K
REPRESENTANTE LEGAL: GUSTAVO BAEZA DEL RIO
RUT: 13.351.374-0

PROYECTISTA:

Ingenieria y Servicios Propano Ltda
Felipe Igor Mora Manriquez
Rut.: 14.206.487-4
Instalador Clase 1 - N°Folio 021514
Fono: 041-2951362 - 94332222 -
Concepción

UBICACION:



CROQUIS DE UBICACION